令和8年度

特別史跡基肄城跡サイン設置工事 施工関係図

目次・位置図

目 次

図面番号	図面名称	縮尺	備考
1	目次・位置図	―	
2	現況・撤去平面図-1	1/50	
3	現況・撤去平面図-2	1/50	
4	現況・撤去平面図-3	1/50	
5	施設平面図-1	1/50	
6	施設平面図-2	1/50	
7	施設平面図-3	1/50	
8	詳細図-1	図示	撤去、舗装
9	詳細図-2	図示	サインA
10	詳細図-3	図示	サインB
11	詳細図-4	図示	サインC
12	詳細図-5	図示	サインD
13	詳細図-6	図示	サインE

位置図

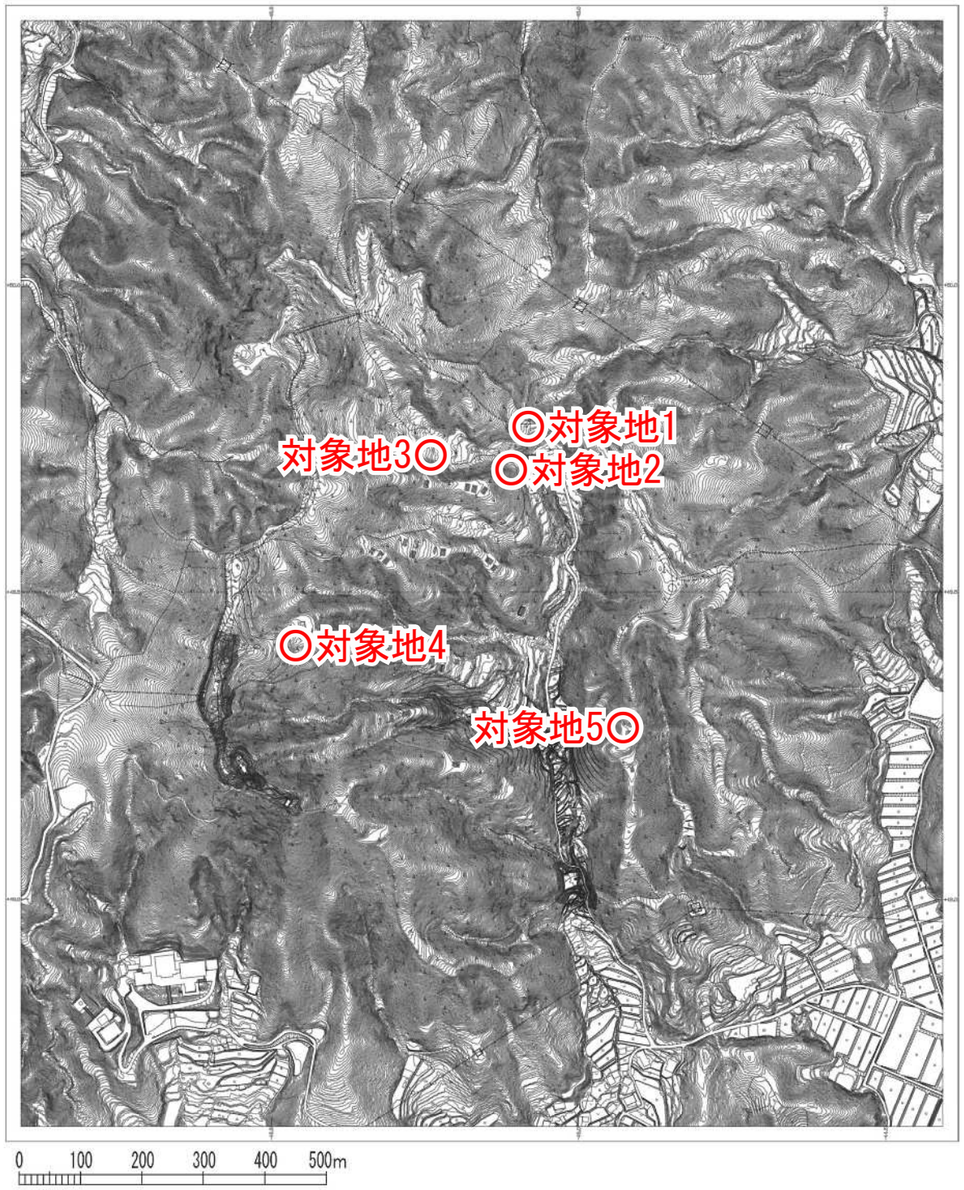

業務名	特別史跡基肄城跡サイン設置工事		
図面名	目次・位置図		
年月日	令和 8 年 10 月		
縮 尺	S=1/10000 (A3)	図面番号	1/13
佐賀県 基山町			

対象地区1（東北門）

凡例

表示	名称	規格・寸法	数量	単位	備考
○	サイン撤去	H1400	1.0	基	場内処分

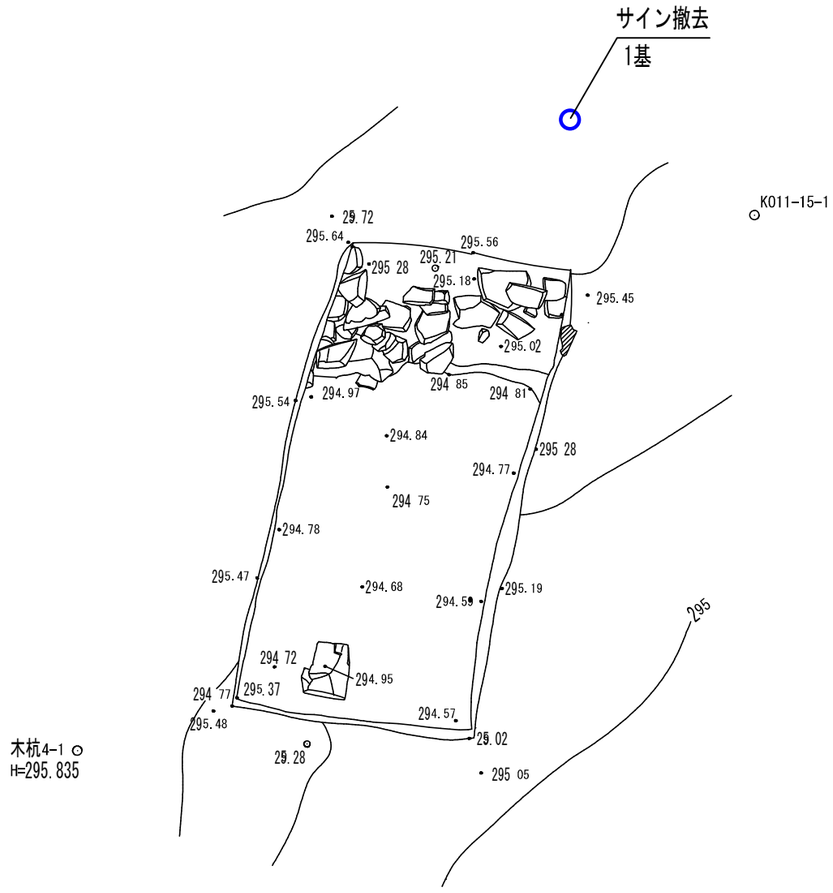

現況・撤去平面図　S=1/50

特記事項
撤去したサインの現地処理については、監督員と現地確認を行い指示に従うこと。

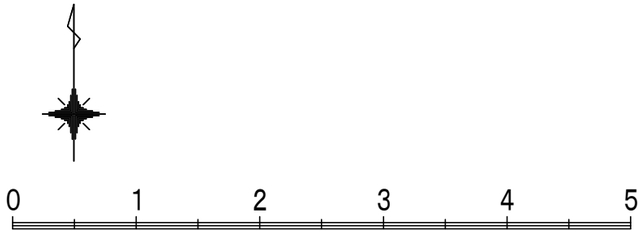

対象地区2（丸尾分岐点）

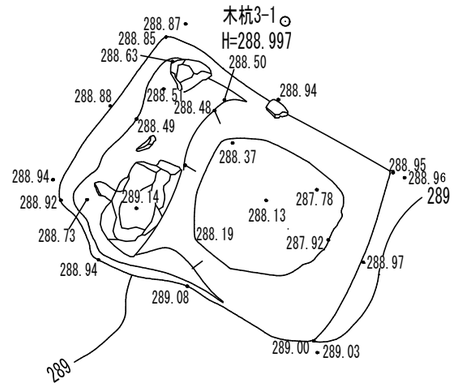

現況平面図　S=1/50

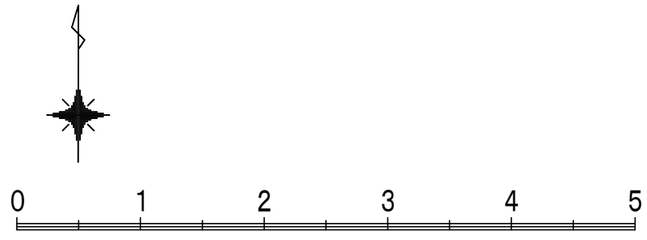

業務名	特別史跡基肄城跡サイン設置工事		
図面名	現況・撤去平面図-1		
年月日	令和　8 年　10 月		
縮　尺	S=1/50 (A3)	図面番号	2/13
佐賀県 基山町			

対象地区3（大杉谷礎石群分岐点）

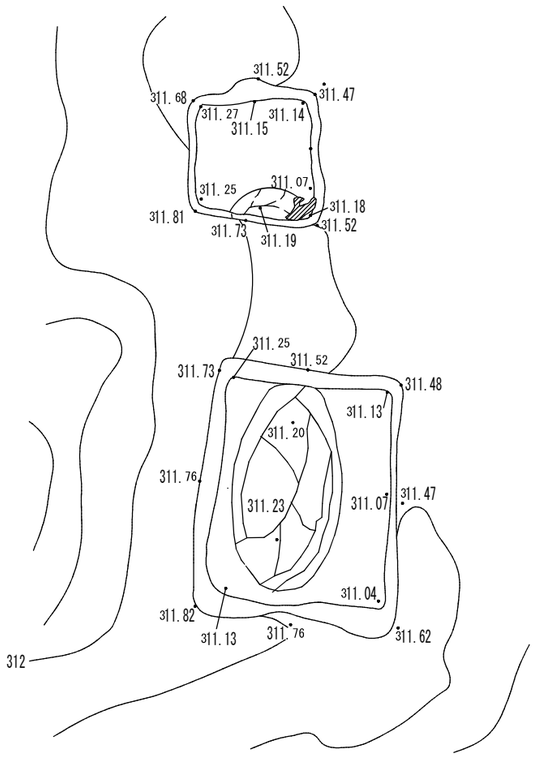

現況平面図　S=1/50

対象地区4（大礎石群）

凡例

表示	名称	規格・寸法	数量	単位	備考
○	サイン撤去	H1400	1.0	基	場内処分

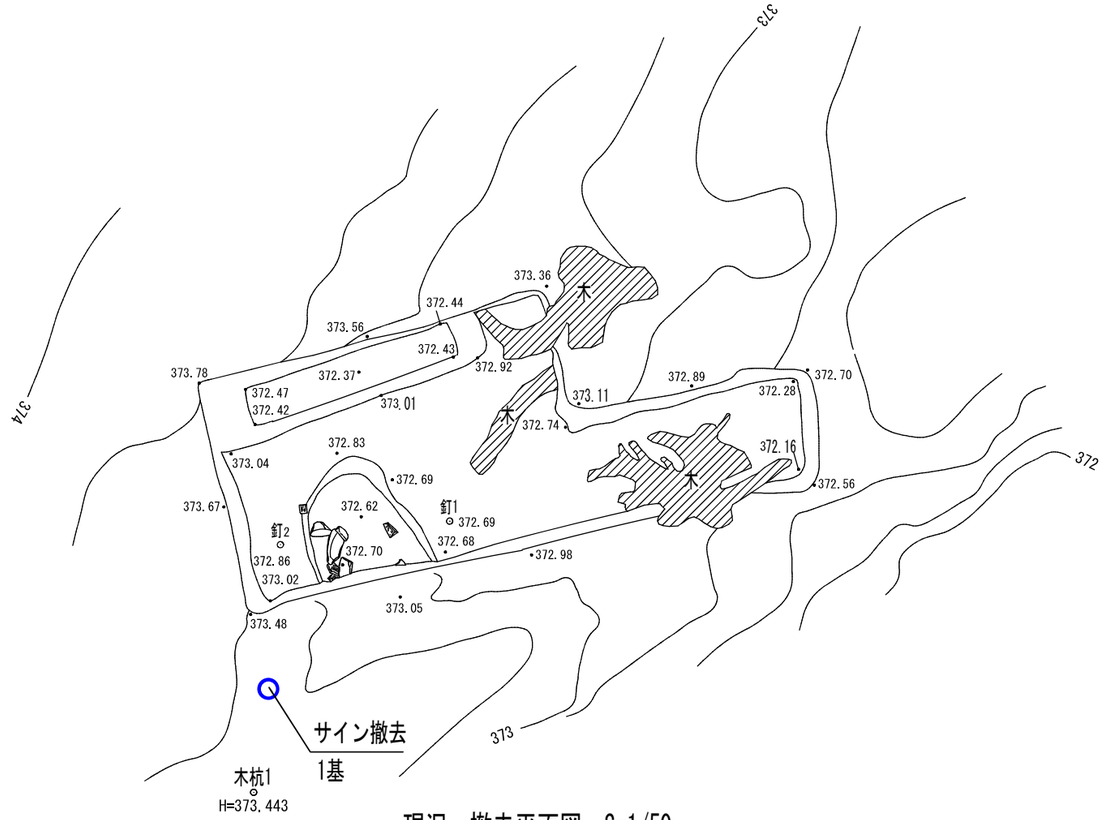

現況・撤去平面図　S=1/50

特記事項
撤去したサインの現地処理については、監督員と現地確認を行い指示に従うこと。

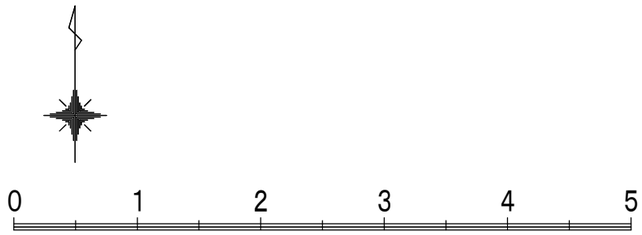

業務名	特別史跡基肄城跡サイン設置工事		
図面名	現況・撤去平面図-2		
年月日	令和　8 年　10 月		
縮　尺	S=1/50 (A3)	図面番号	3/13
佐 賀 県 基 山 町			

対象地区5（米倉礎石群）

凡例

表示	名称	規格・寸法	数量	単位	備考
○	名称サイン撤去	H1400	1.0	基	場内処分（ベンチとして再利用）

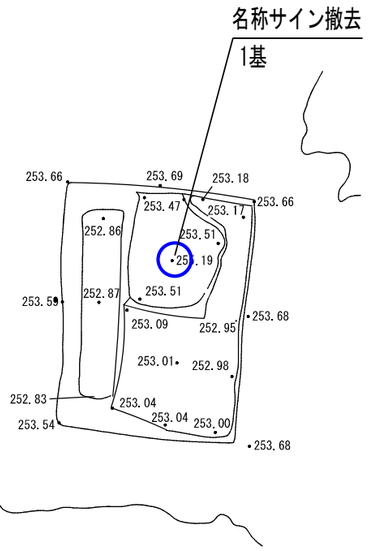

現況・撤去平面図　S=1/50

特記事項
撤去した名称サインの現地処理については、監督員と現地確認を行い指示に従うこと。

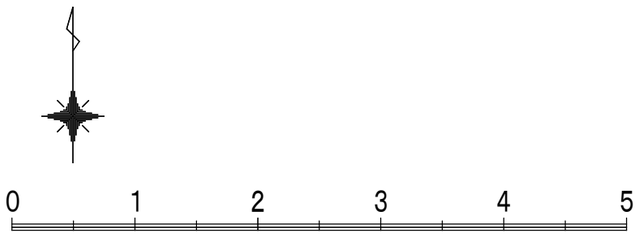

業務名	特別史跡基肄城跡サイン設置工事		
図面名	現況・撤去平面図-3		
年月日	令和　8 年　10 月		
縮　尺	S=1/50 (A3)	図面番号	4/13
佐 賀 県　基 山 町			

対象地区1（東北門）

凡例

表示	名称	規格・寸法	数量	単位	備考
	サインA	H1675 W1350、H790 矢羽 3枚	1.0	基	

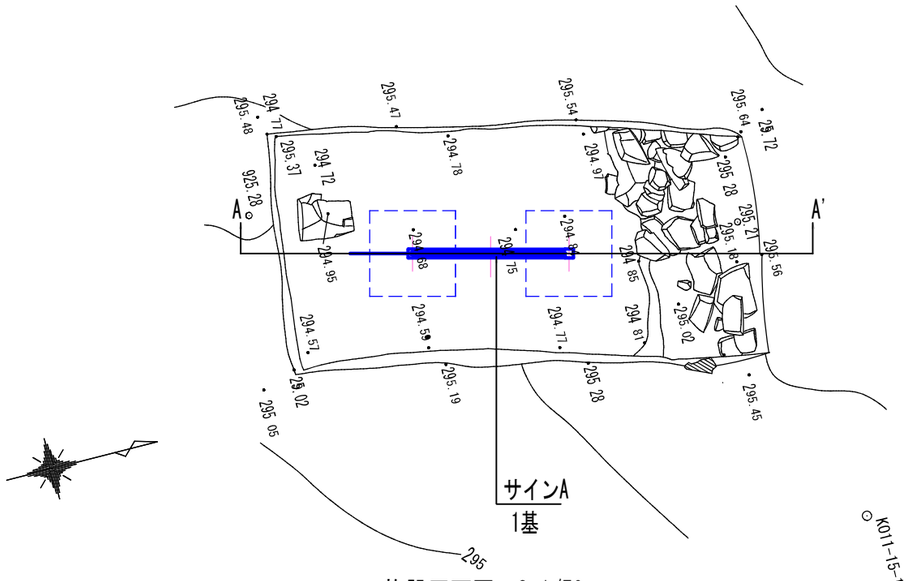

施設平面図　S=1/50

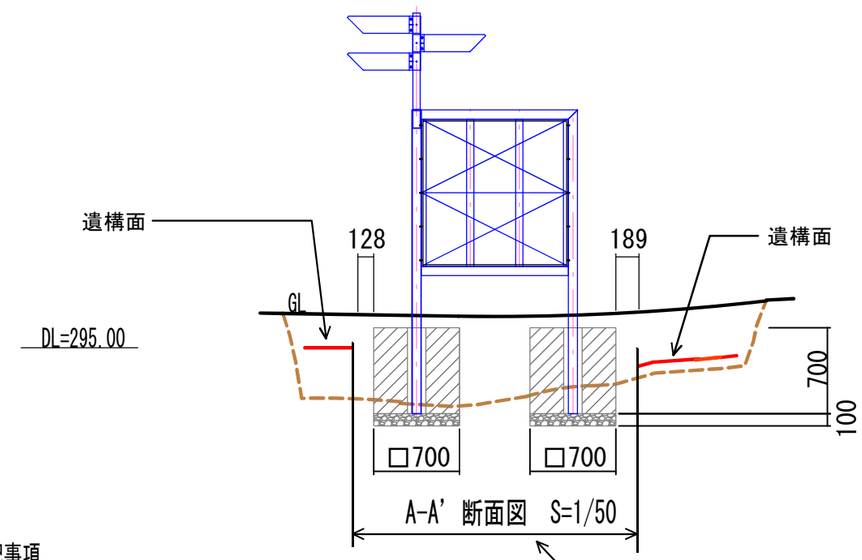

凡例
- トレンチ範囲
- 遺構面

特記事項
設置位置については、監督員と現地確認を行い指示に従うこと。
誘導サインの矢羽の向きは監督員の指示に従うこと。
遺構調査の結果を踏まえ、監督員の指示に従い慎重に施工を行うこと。

0 1 2 3 4 5

対象地区2（丸尾分岐点）

凡例

表示	名称	規格・寸法	数量	単位	備考
	サインB	H2465　矢羽　3枚	1.0	基	

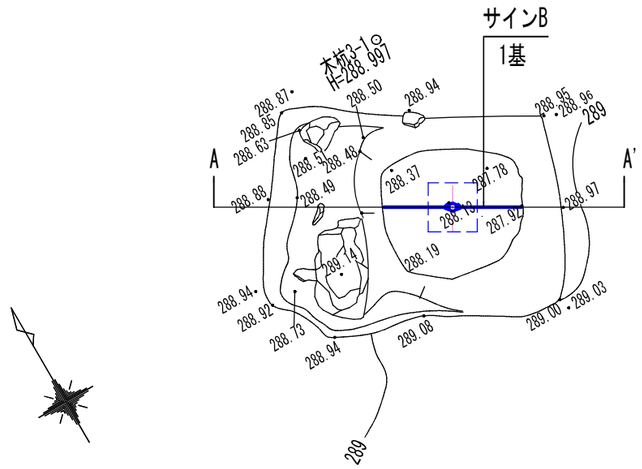

施設平面図　S=1/50

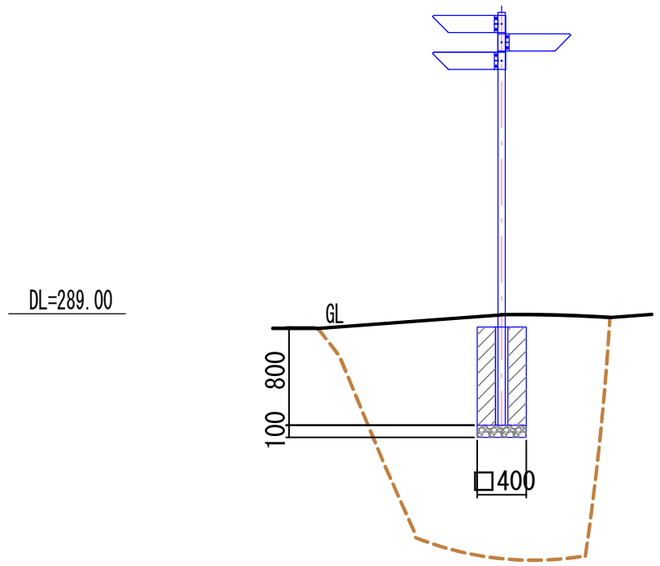

A-A' 断面図　S=1/50

凡例
- トレンチ範囲

特記事項
設置位置については、監督員と現地確認を行い指示に従うこと。
誘導サインの矢羽の向きは監督員の指示に従うこと。
遺構調査の結果を踏まえ、監督員の指示に従い慎重に施工を行うこと。

0 1 2 3 4 5

業務名	特別史跡基肄城跡サイン設置工事		
図面名	施設平面図-1		
年月日	令和　8 年　10 月		
縮　尺	S=1/50 (A3)	図面番号	5/13
佐 賀 県 基 山 町			

対象地区3（大杉谷礎石群分岐点）

凡例

表示	名称	規格・寸法	数量	単位	備考
	自然色舗装	t 40	2.1	m2	
	サインC	H1765　矢羽　3枚	1.0	基	

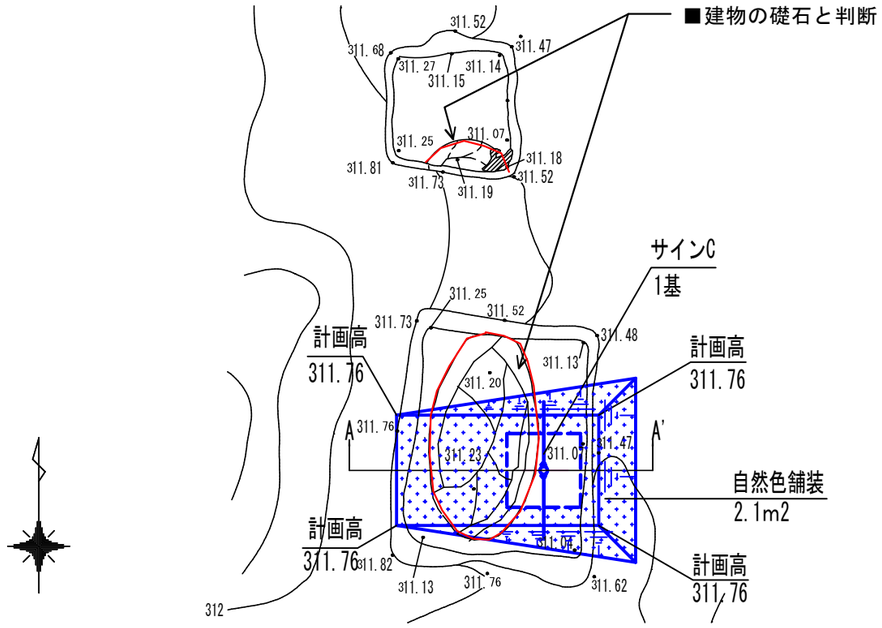

施設平面図　S=1/50

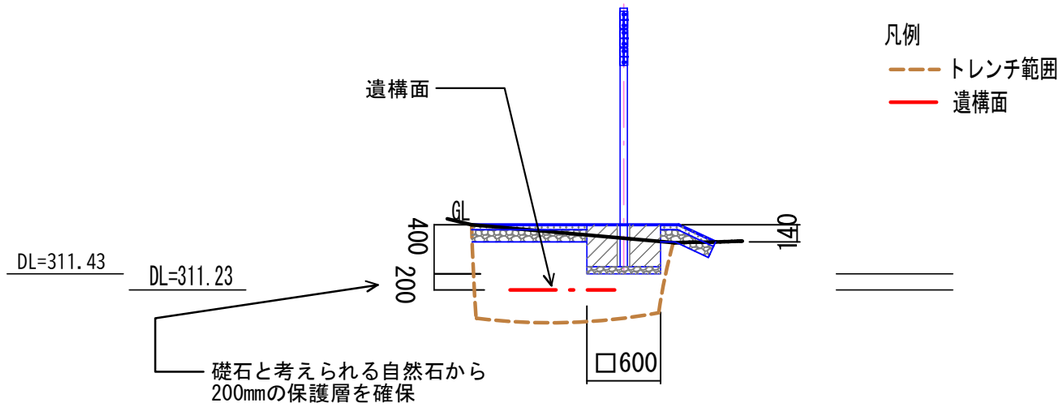

A-A'　断面図　S=1/50

特記事項
設置位置については、監督員と現地確認を行い指示に従うこと。
誘導サインの矢羽の向きは監督員の指示に従うこと。
遺構調査の結果を踏まえ、監督員の指示に従い慎重に施工を行うこと。

0　1　2　3　4　5

対象地区4（大礎石群）

凡例

表示	名称	規格・寸法	数量	単位	備考
	人力盛土	H=0～460	2.1	m3	
	自然色舗装	t 40	6.6	m2	
	サインD	H999 W1040、H2465 矢羽 3枚	1.0	基	

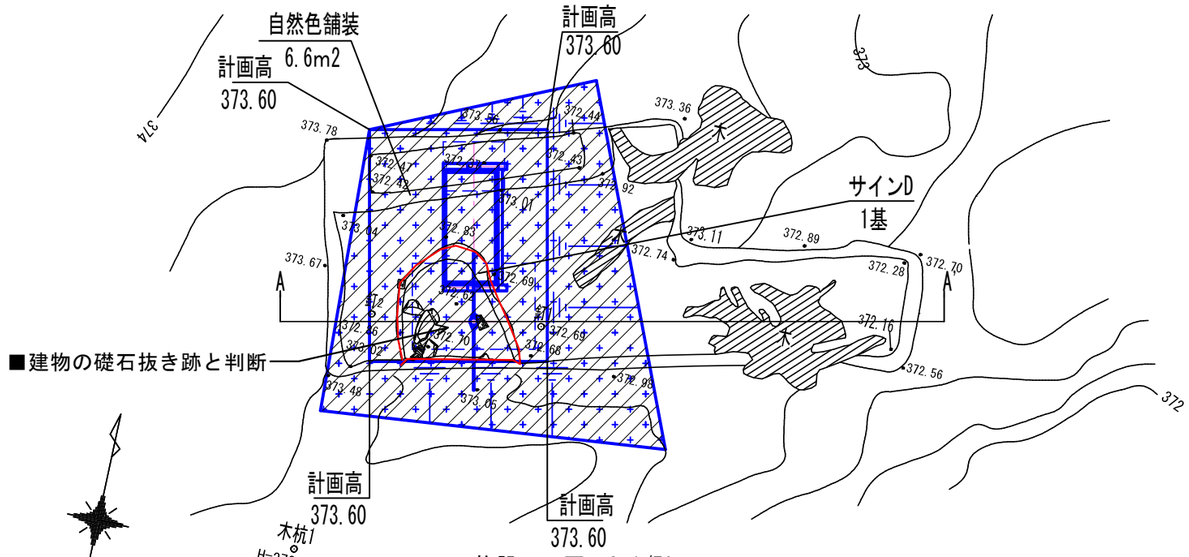

施設平面図　S=1/50

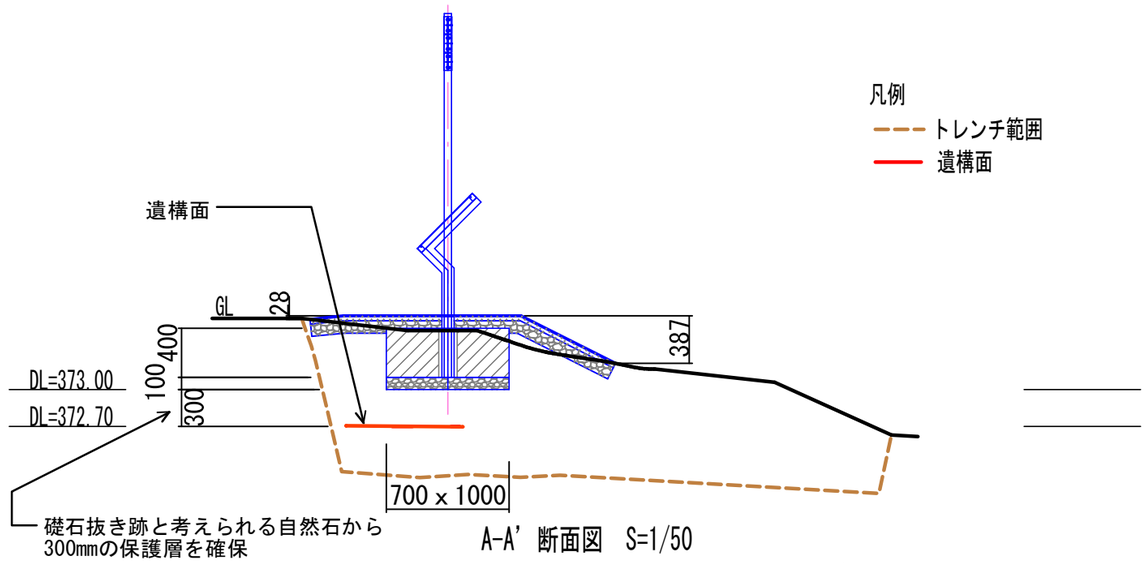

A-A'　断面図　S=1/50

特記事項
設置位置については、監督員と現地確認を行い指示に従うこと。
誘導サインの矢羽の向きは監督員の指示に従うこと。
遺構調査の結果を踏まえ、監督員の指示に従い慎重に施工を行うこと。

0　1　2　3　4　5

業務名	特別史跡基肄城跡サイン設置工事		
図面名	施設平面図-2		
年月日	令和　8 年　10 月		
縮　尺	S=1/50 (A3)	図面番号	6/13
佐 賀 県　基 山 町			

対象地区5（米倉礎石群）

凡例

表示	名称	規格・寸法	数量	単位	備考
	サインB	H2465　矢羽　3枚	1.0	基	
	サインE	H999　W1040	1.0	基	

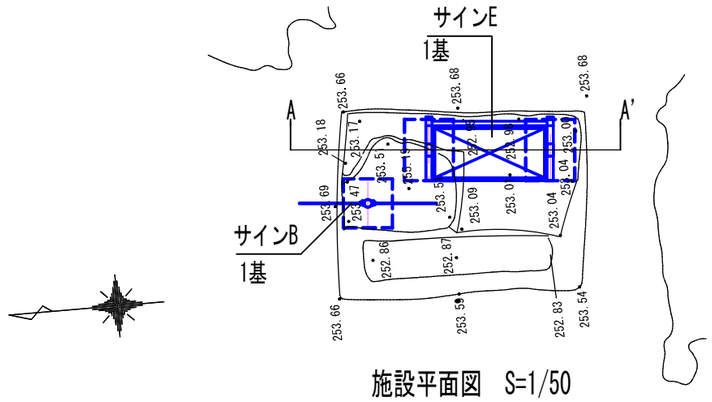

施設平面図　S=1/50

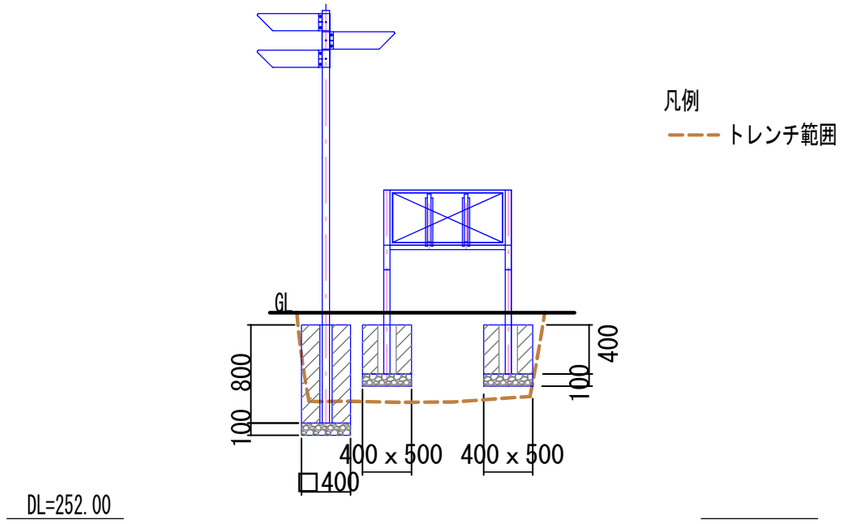

A-A'　断面図　S=1/50

特記事項
設置位置については、監督員と現地確認を行い指示に従うこと。
誘導サインの矢羽の向きは監督員の指示に従うこと。
遺構調査の結果を踏まえ、監督員の指示に従い慎重に施工を行うこと。

0　1　2　3　4　5

業務名	特別史跡基肄城跡サイン設置工事		
図面名	施設平面図-3		
年月日	令和　8 年　10 月		
縮　尺	S=1/50 (A3)	図面番号	7/13
佐 賀 県　基 山 町			

サイン撤去【対象地1（東北門）・対象地4（大礎石群）】

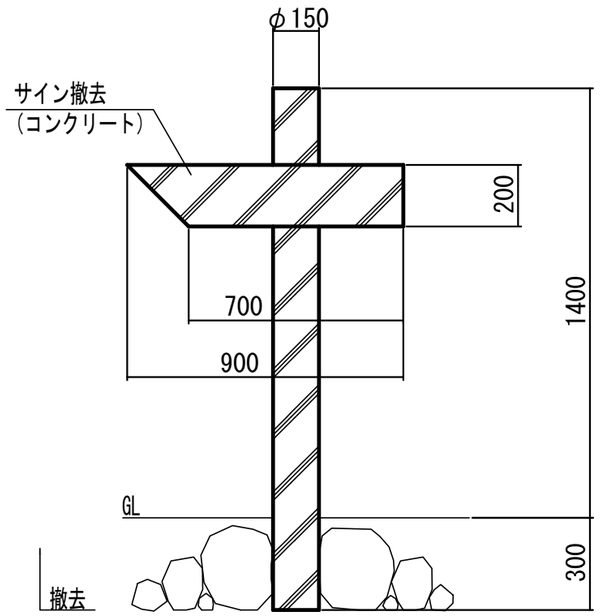

正面図　S=1/20

※サインは、場内残置処分（土留等に利用）とする。

名称サイン撤去【対象地5（米倉礎石群）】

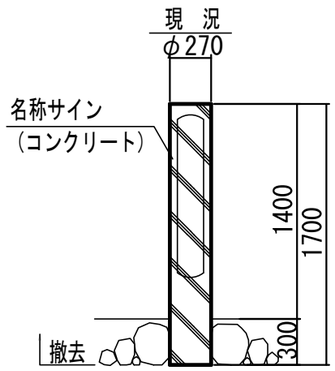

正面図　S=1/40

計　画

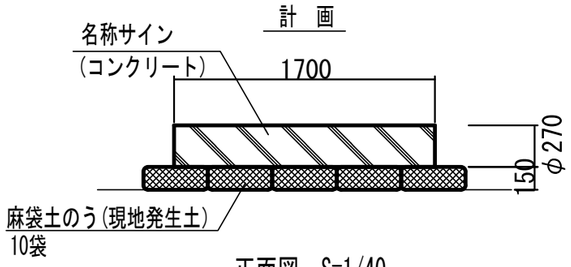

正面図　S=1/40

※名称サインをベンチとして再利用すること。

自然色舗装【対象地3（丸尾分岐点）・対象地4（大礎石群）】

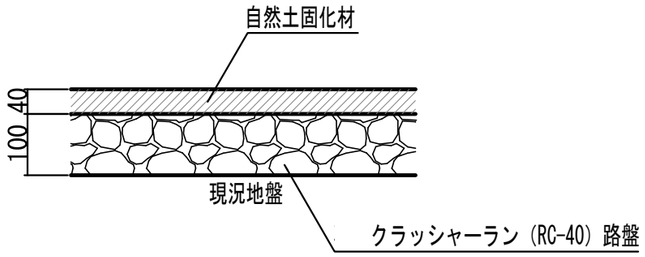

標準断面図　S=1/10

業務名	特別史跡基肄城跡サイン設置工事		
図面名	詳細図-1		
年月日	令和　8 年　10 月		
縮　尺	S=図示（A3）	図面番号	8/13
佐賀県基山町			

【サインA】
■対象地１　東北門跡地区

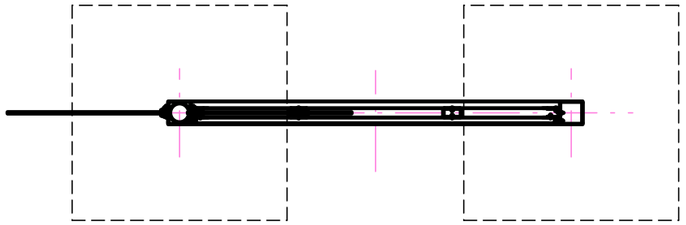

平面図　S=1/20

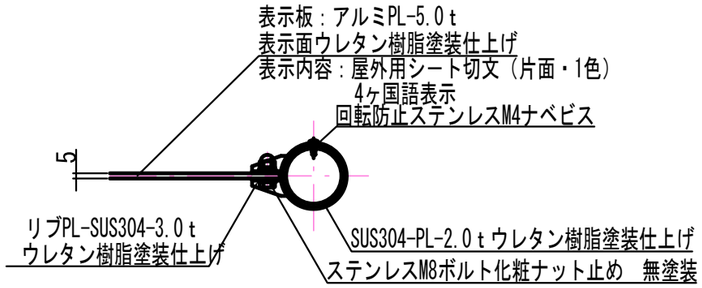

B部断面図　S=1/6

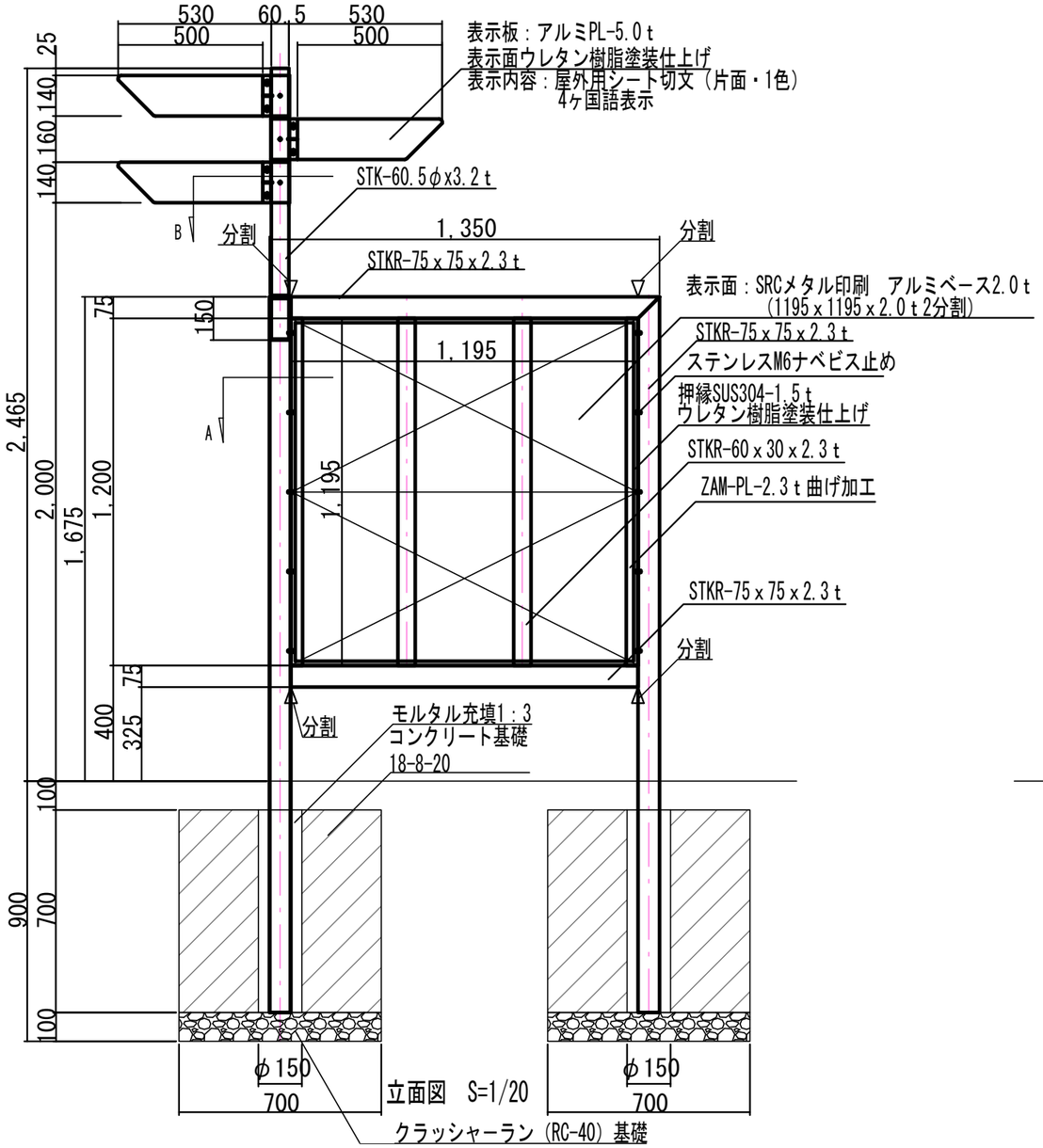

立面図　S=1/20

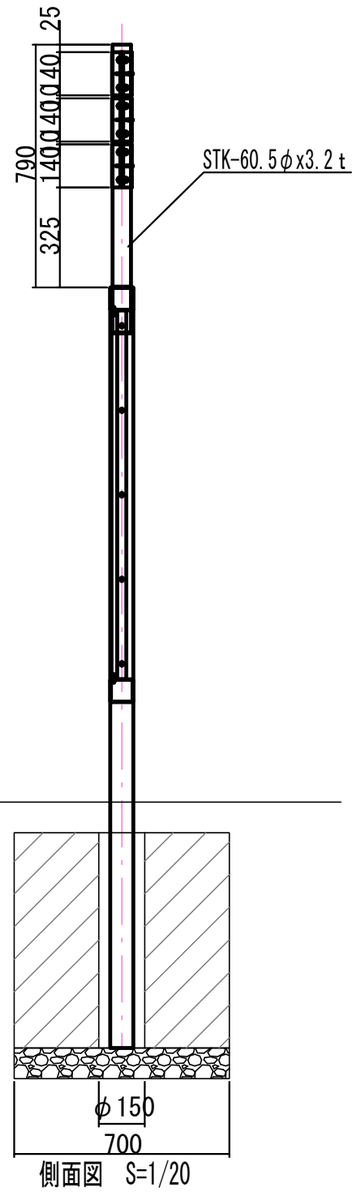

側面図　S=1/20

＊ 特記事項
＊鋼材は溶融亜鉛めっき処理後、見え掛かり部をウレタン樹脂塗装仕上とし、
　指示なき場合は規格こげ茶色(日塗工:15-20B)とする。
＊ZAM材・SUS304材は、見え掛かり部をウレタン樹脂塗装仕上とし、
　指示なき場合は規格こげ茶色(日塗工:15-20B)とする。
＊表示面はSRCメタル印刷（アルミベース）とする。
＊矢羽根サイン表示面は屋外用シート切文字（片面）とする。
＊サイン表示内容は現場監督員と協議の上決定する。
＊ISO9001認証取得企業の管理・製造品とする。
＊製造物責任法(PL法)に対応した保険加入品とする。
＊国土交通省が品質確保の重要性に基づき登録した公園施設の点検・診断を適正に
　実施・管理統括できる技術資格保有者（公園施設製品安全管理士）の管理・製造品とする。

業務名	特別史跡基肄城跡サイン設置工事		
図面名	詳細図-2		
年月日	令和　8 年　10 月		
縮　尺	S=図示（A3）	図面番号	9/13
佐賀県　　基山町			

【サインB】
■対象地２　丸尾分岐点
■対象地５　米倉礎石群地区

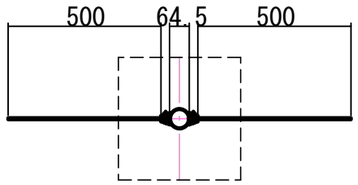

平面図　S=1/20

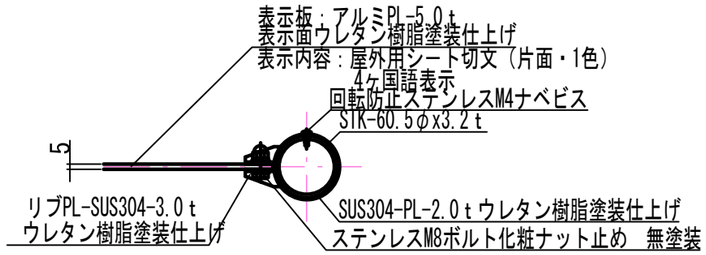

A部断面図　S=1/6

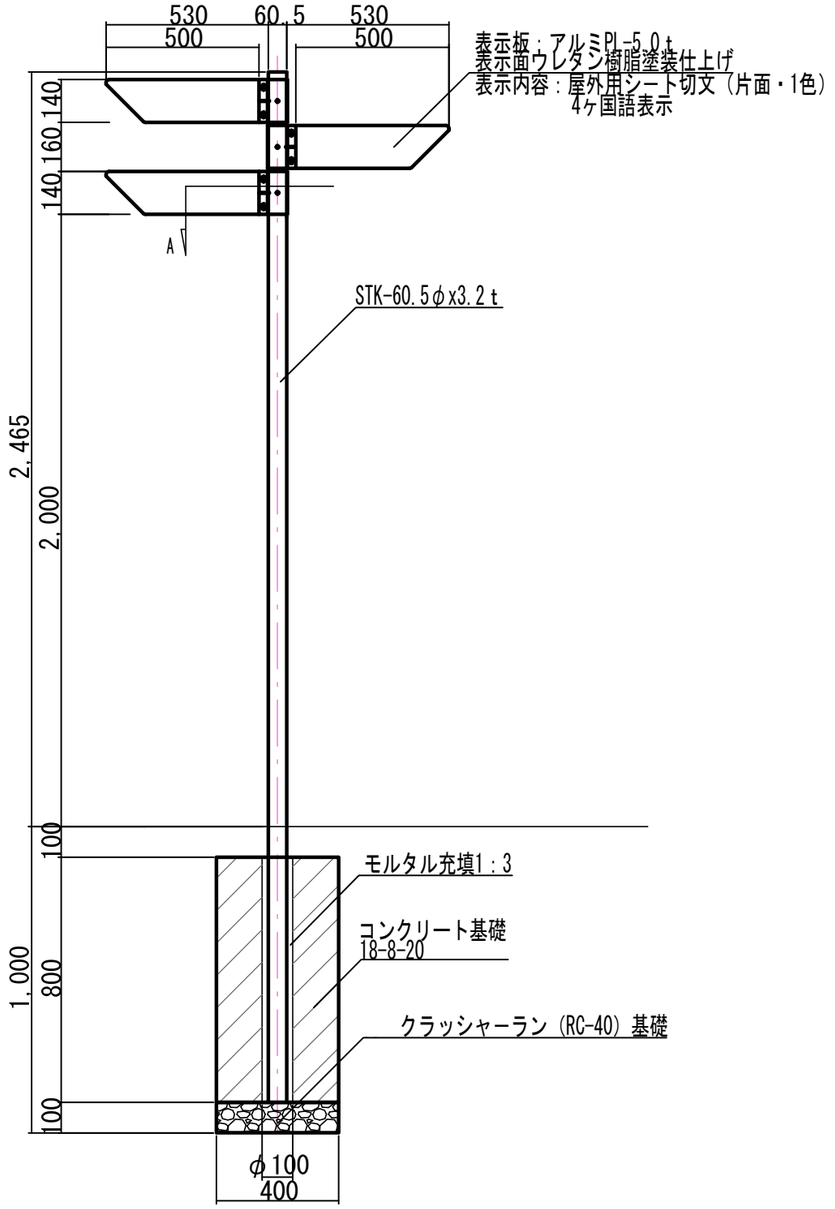

立面図　S=1/20

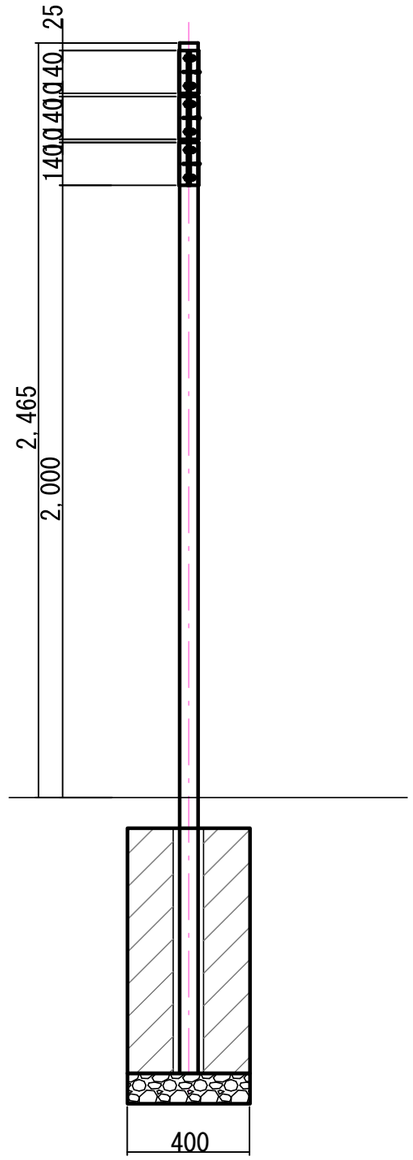

側面図　S=1/20

＊ 特記事項
＊鋼材は溶融亜鉛めっき処理後、見え掛かり部をウレタン樹脂塗装仕上とし、
　指示なき場合は規格こげ茶色(日塗工:15-20B)とする。
＊矢羽根サイン表示面は屋外用シート切文字（片面・1色）とする。
＊サイン表示内容は現場監督員と協議の上決定する。
＊ISO9001認証取得企業の管理・製造品とする。
＊製造物責任法(PL法)に対応した保険加入品とする。
＊国土交通省が品質確保の重要性に基づき登録した公園施設の点検・診断を適正に
　実施・管理統括できる技術資格保有者（公園施設製品安全管理士）の管理・製造品とする。

業務名	特別史跡基肄城跡サイン設置工事		
図面名	詳細図-3		
年月日	令和　8 年　10 月		
縮　尺	S=図示（A3）	図面番号	10/13
佐賀県　　基山町			

【サインC】
■対象地３　大杉谷礎石群分岐点

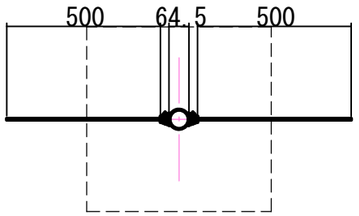

平面図　S=1/20

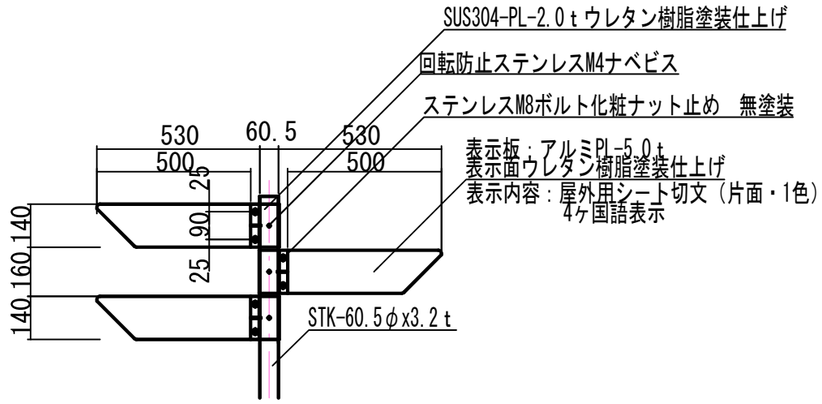

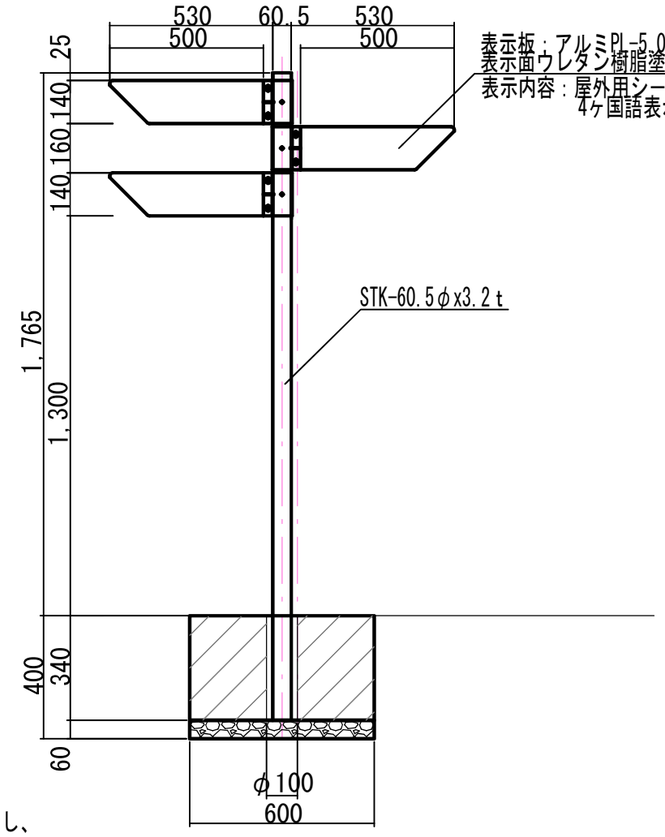

立面図　S=1/20

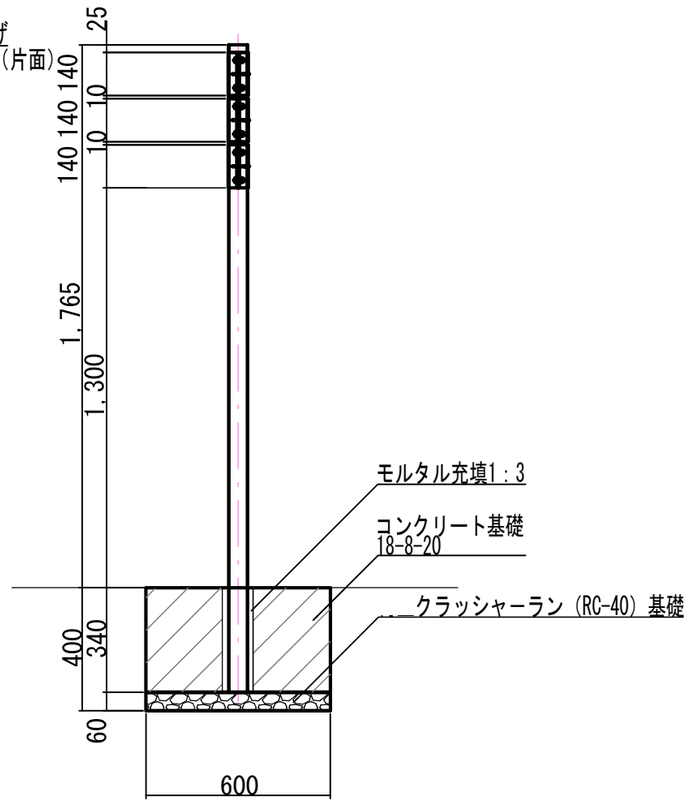

側面図　S=1/20

※基礎深さ・設置高など注意

＊ 特記事項
＊鋼材は溶融亜鉛めっき処理後、見え掛かり部をウレタン樹脂塗装仕上とし、
　指示なき場合は規格こげ茶色(日塗工:15-20B)とする。
＊矢羽根サイン表示面は屋外用シート切文字（片面・1色）とする。
＊サイン表示内容は現場監督員と協議の上決定する。
＊ISO9001認証取得企業の管理・製造品とする。
＊製造物責任法(PL法)に対応した保険加入品とする。
＊国土交通省が品質確保の重要性に基づき登録した公園施設の点検・診断を適正に
　実施・管理統括できる技術資格保有者（公園施設製品安全管理士）の管理・製造品とする。

業務名	特別史跡基肄城跡サイン設置工事		
図面名	詳細図-4		
年月日	令和　8 年　10 月		
縮　尺	S=図示（A3）	図面番号	11/13
佐 賀 県　　基 山 町			

【サインD】
■対象地４　大礎石群地区

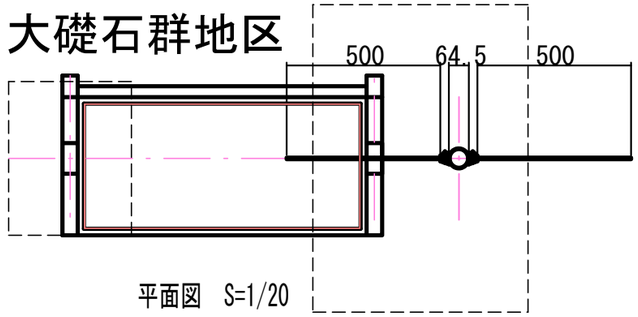

平面図　S=1/20

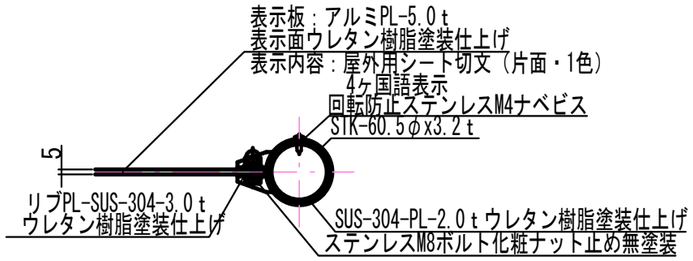

A部断面図　S=1/6

＊ 特記事項
＊鋼材は溶融亜鉛めっき処理後、見え掛かり部をウレタン樹脂塗装仕上とし、
　指示なき場合は規格こげ茶色(日塗工:15-20B)とする。
＊矢羽根サイン表示面は屋外用シート切文字（片面・1色）とする。
＊サイン表示内容は現場監督員と協議の上決定する。
＊説明サイン表示面はSRCメタル印刷（アルミベース）とする。
＊ISO9001認証取得企業の管理・製造品とする。
＊製造物責任法(PL法)に対応した保険加入品とする。
＊国土交通省が品質確保の重要性に基づき登録した公園施設の点検・診断を適正に
　実施・管理統括できる技術資格保有者（公園施設製品安全管理士）の管理・製造品とする。

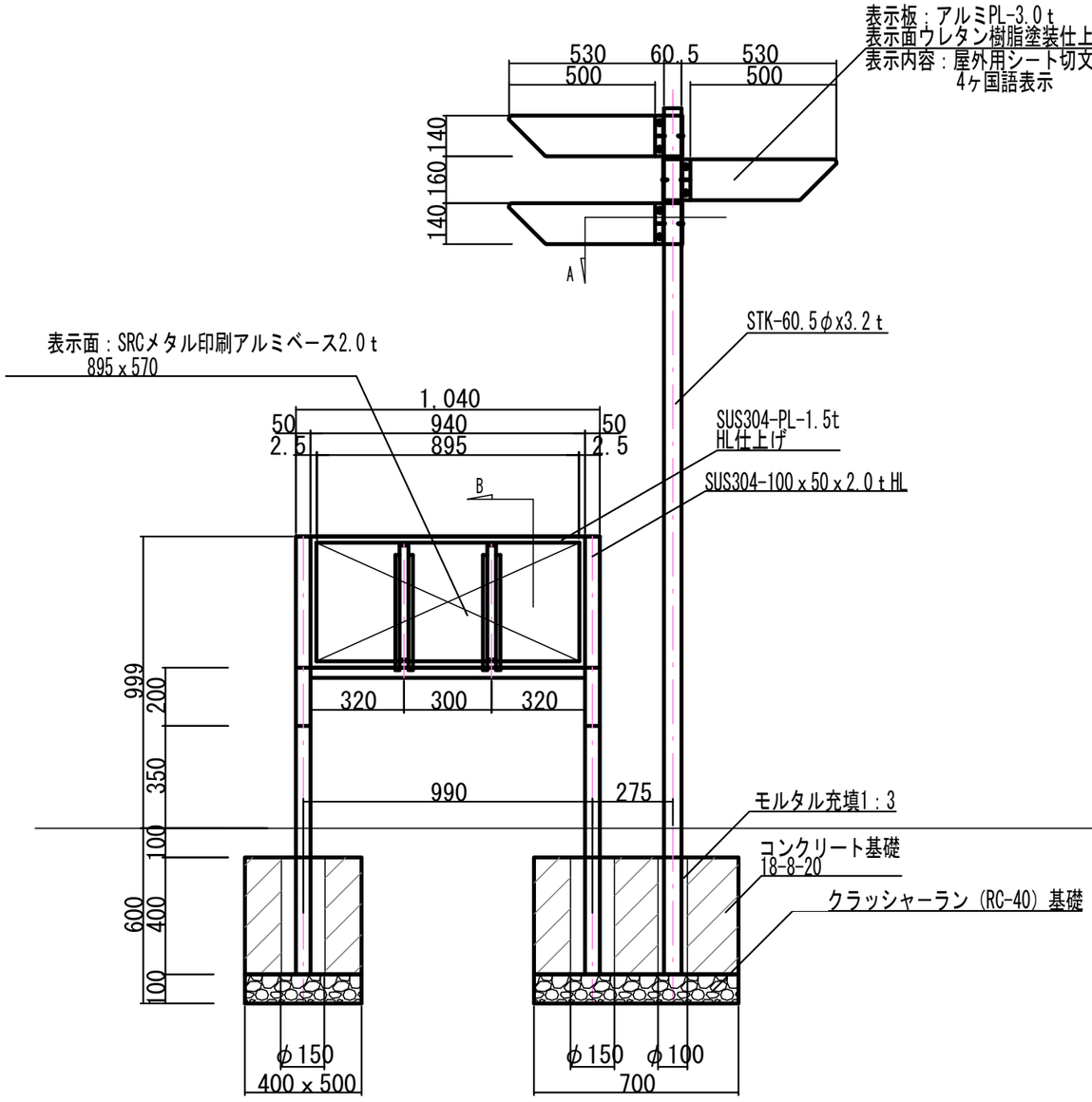

立面図　S=1/20

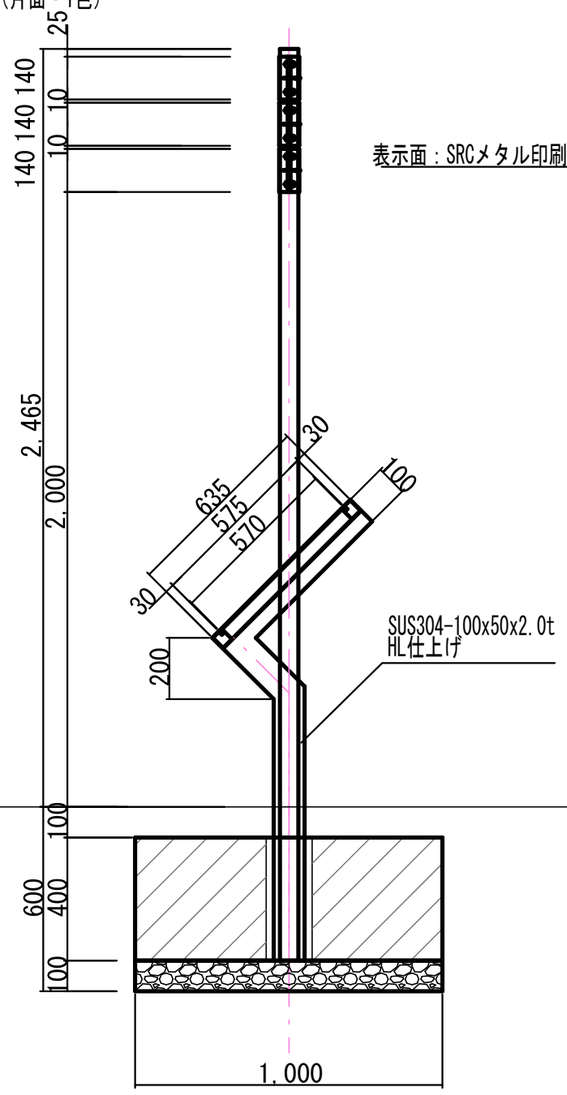

側面図　S=1/20

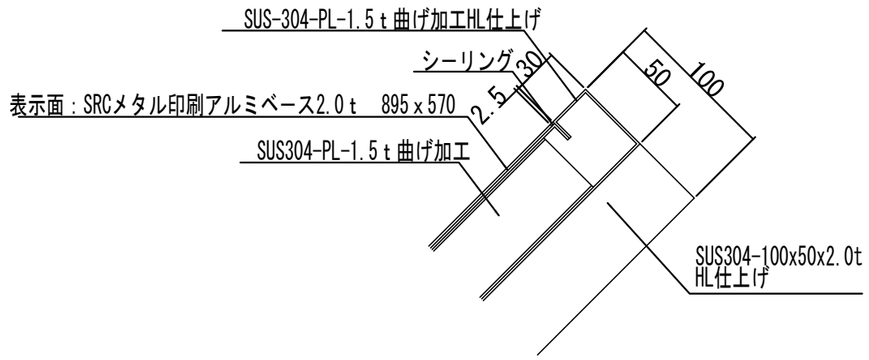

B部断面図　S=1/6

業務名	特別史跡基肄城跡サイン設置工事		
図面名	詳細図-5		
年月日	令和　8 年　10 月		
縮　尺	S=図示（A3）	図面番号	12/13
佐 賀 県　基 山 町			

【サインE】
■対象地５ 米倉礎石群地区

＊ 特記事項
＊鋼材は溶融亜鉛めっき処理後、見え掛かり部をウレタン樹脂塗装仕上とし、
　指示なき場合は規格こげ茶色(日塗工:15-20B)とする。
＊サイン表示内容は現場監督員と協議の上決定する。
＊SUS304材はHL仕上げとする。
＊説明サイン表示面はSRCメタル印刷（アルミベース）とする。
＊ISO9001認証取得企業の管理・製造品とする。
＊製造物責任法(PL法)に対応した保険加入品とする。
＊国土交通省が品質確保の重要性に基づき登録した公園施設の点検・診断を適正に
　実施・管理統括できる技術資格保有者（公園施設製品安全管理士）の管理・製造品とする。

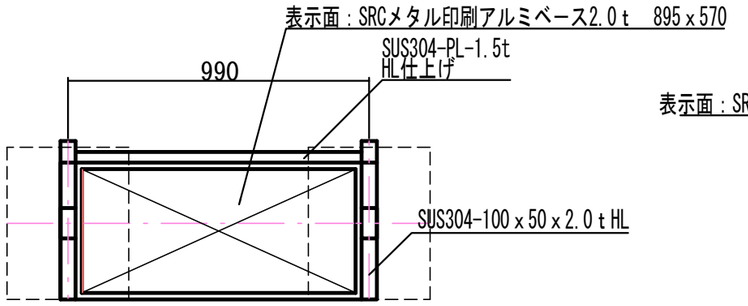

平面図　S=1/20

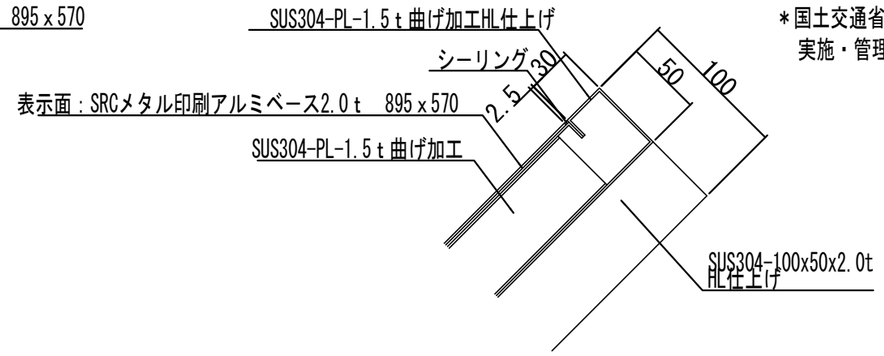

A部断面図　S=1/6

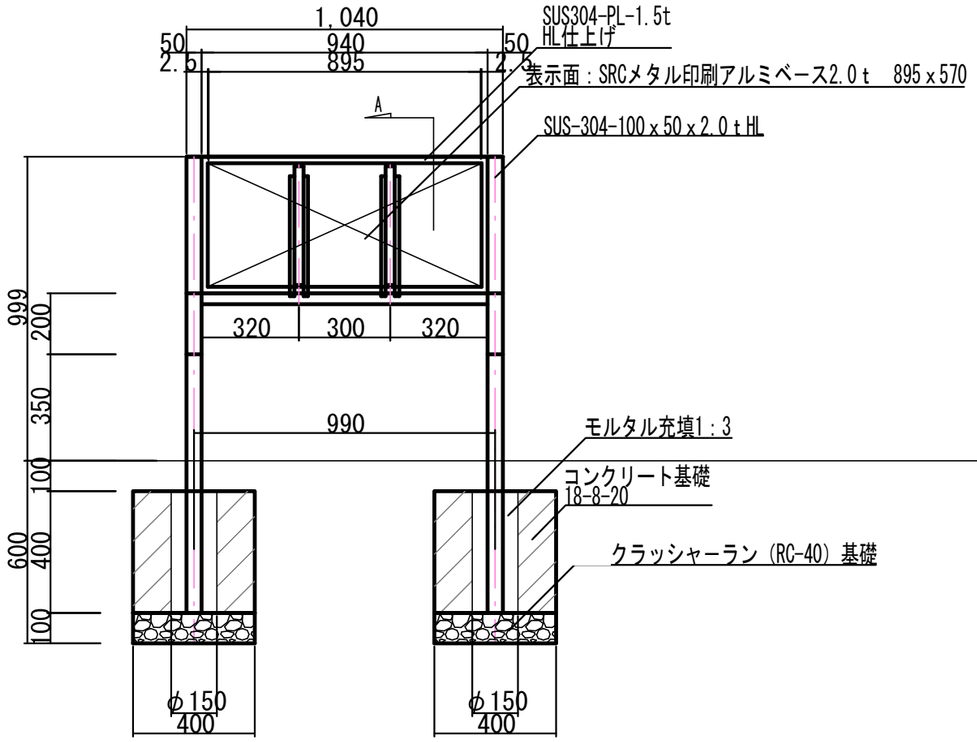

立面図　S=1/20

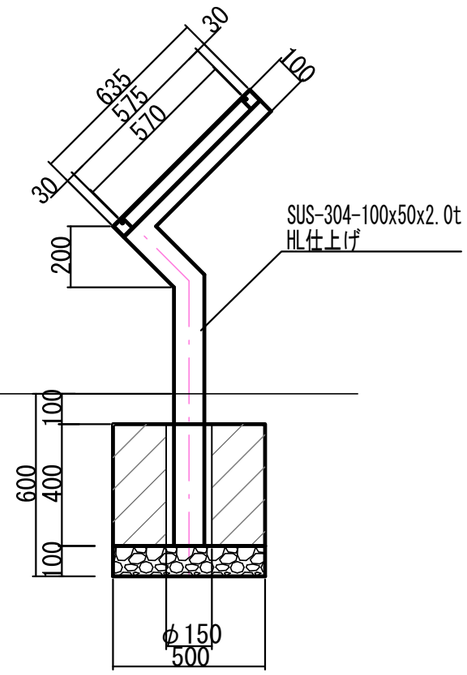

側面図　S=1/20

業務名	特別史跡基肄城跡サイン設置工事		
図面名	詳細図-6		
年月日	令和　8 年　10 月		
縮　尺	S=図示（A3）	図面番号	13/13
佐 賀 県　基 山 町			